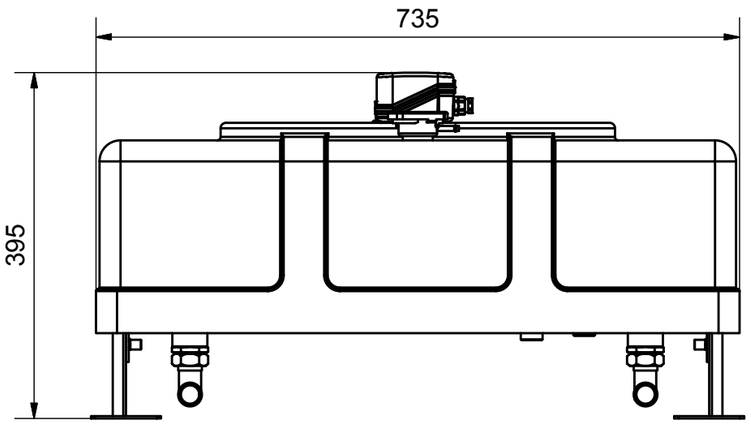

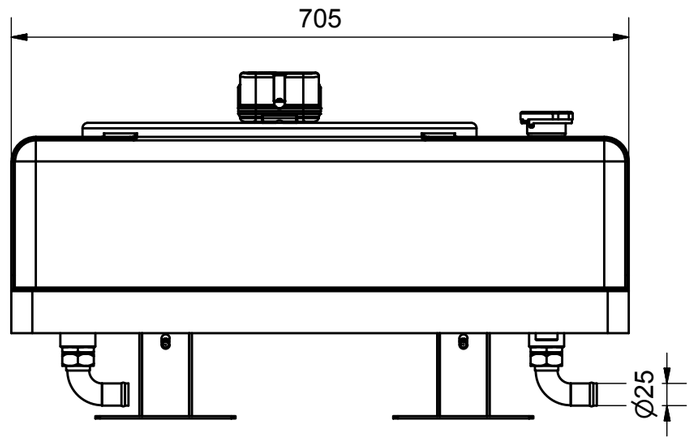

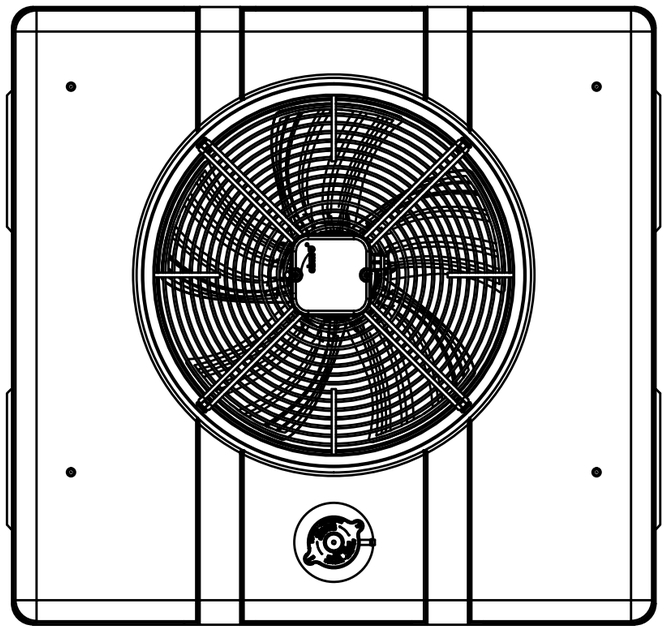

A

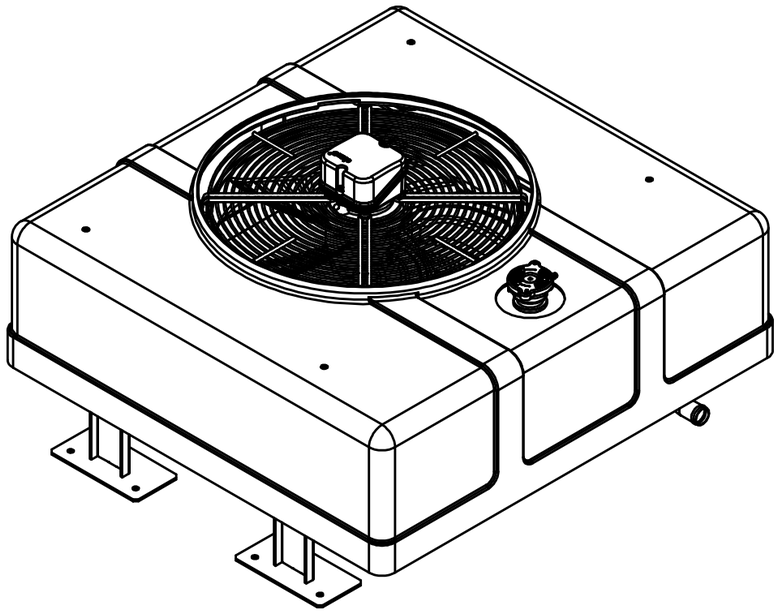

A (1 : 8)

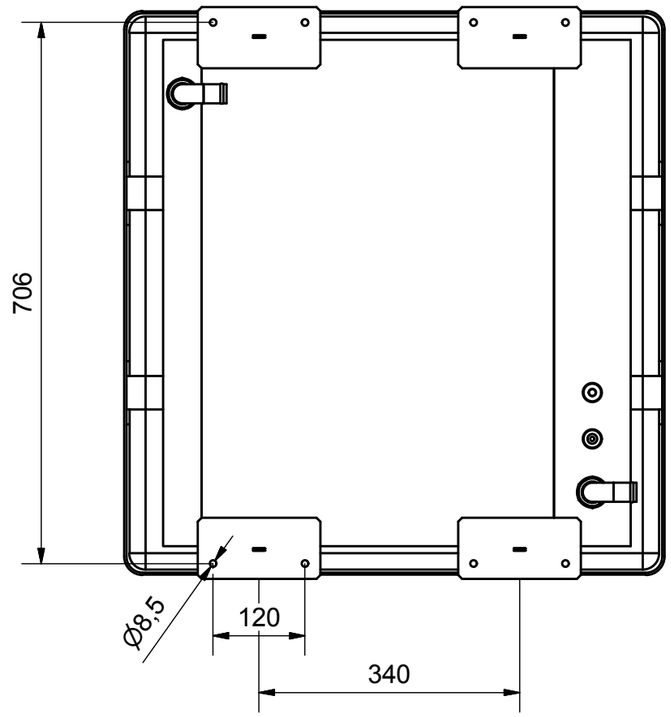

Verkaufsunterlagen, Änderungen vorbehalten

Fischer Panda®

Fischer Panda GmbH Otto-Hahn-Str. 40 D-33104 Paderborn Tel.: 05254/9202-0
Fax (05254) 9202-550 info@fischerpanda.de www.fischerpanda.de

Zust.	Änderungen	Datum	Name

	Datum	Name
Bearbeiter	06.11.2015	jschaefers
letzte Freigabe		
erste Freigabe:		

Allgemeintoleranzen nach DIN ISO 2768-mK
Schutzvermerk nach DIN 34 beachten !
PrL:

Maßstab: | Gewicht: kg

Material:
Art.-Nr.: 20.01.01.059P

3D-Nr: FP2-096817
Vers.:

Kühler RD 4.2 AL EBM W4E400-FK02-30

Zeichnungs Nr. FP1-042597

Version

Blatt / 0

A3

Ersatz für | Ersetzt durch